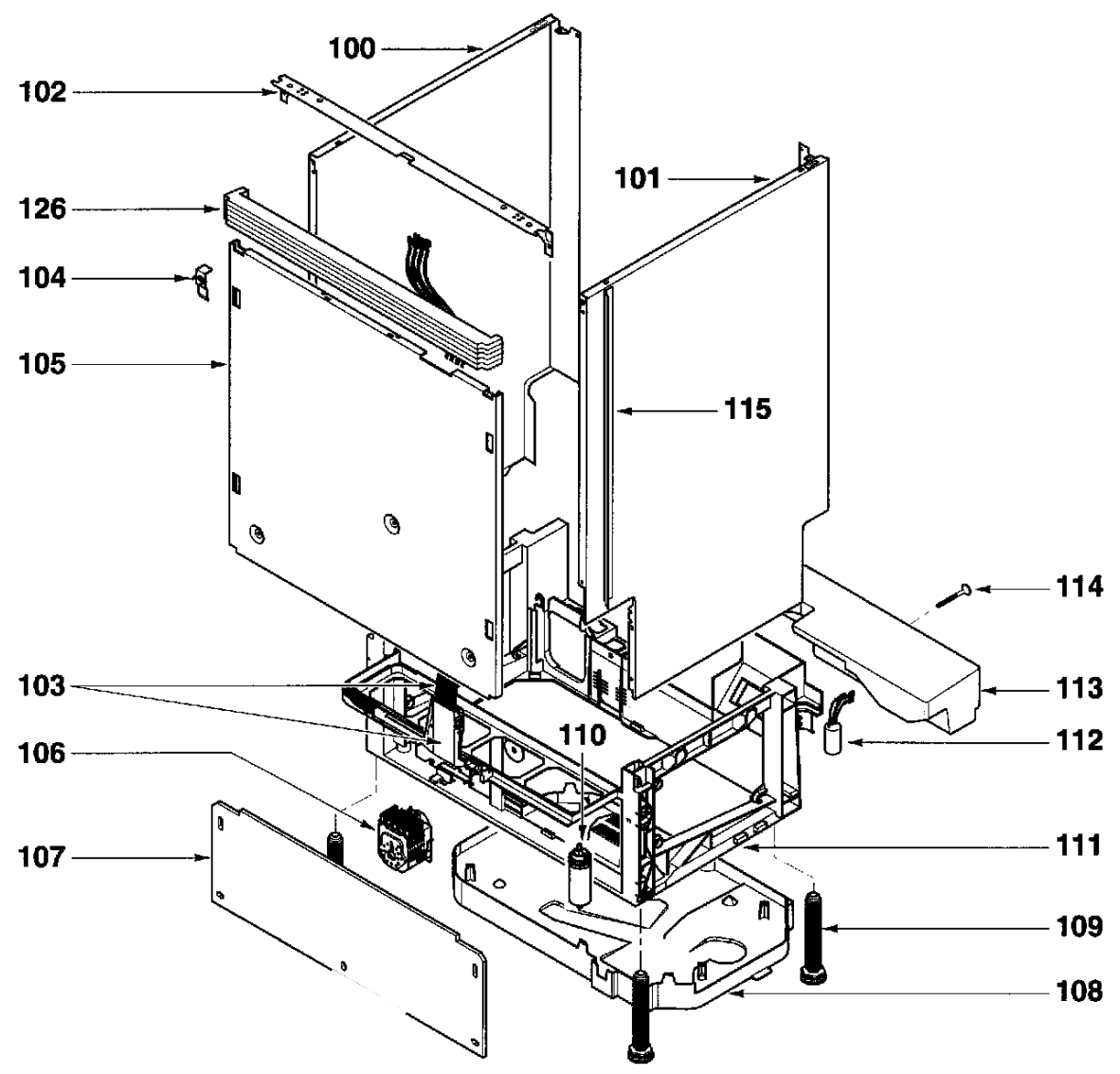
100
102
101
126
104
105
115
114
103
113
110
112
106
111
107
109
108

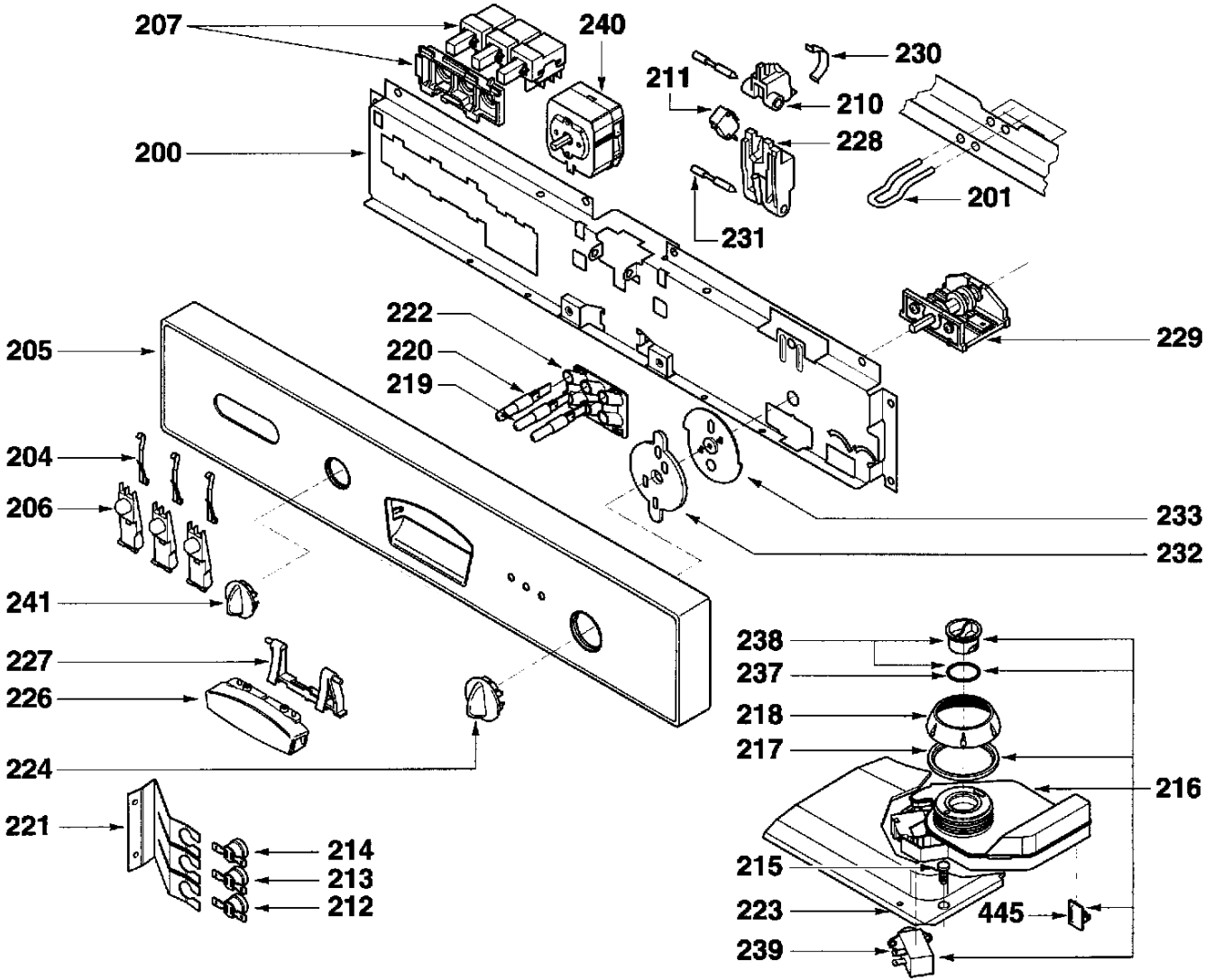
207
240
230
211
210
228
200
201
231
229
222
205
220
219
204
206
233
232
241
238
227
237
226
218
217
224
216
221
214
213
212
215
223
445
239

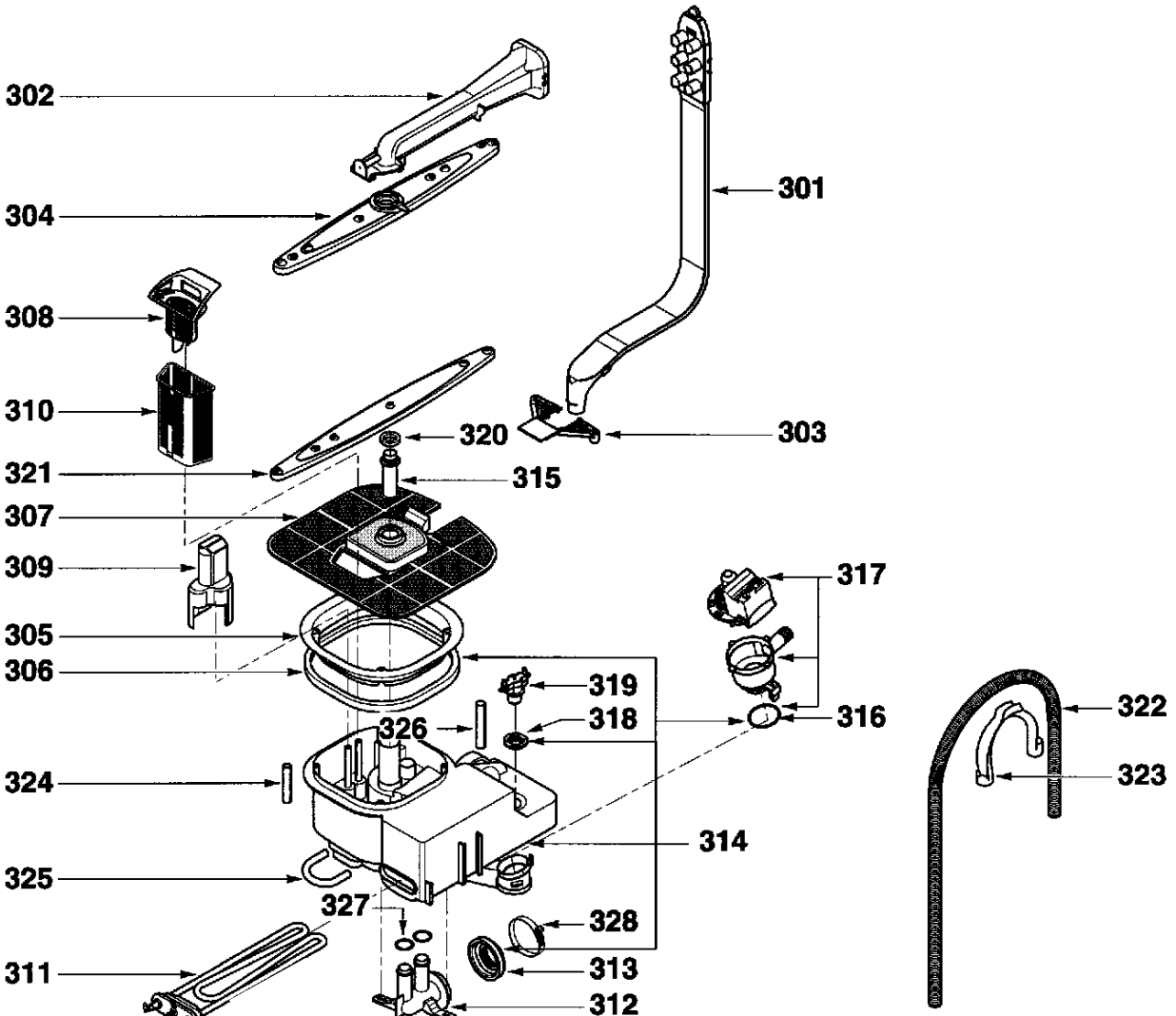
302
304
301
308
310
320
303
321
315
307
309
317
305
306
319
322
326
318
316
323
324
314
325
327
328
311
313
312

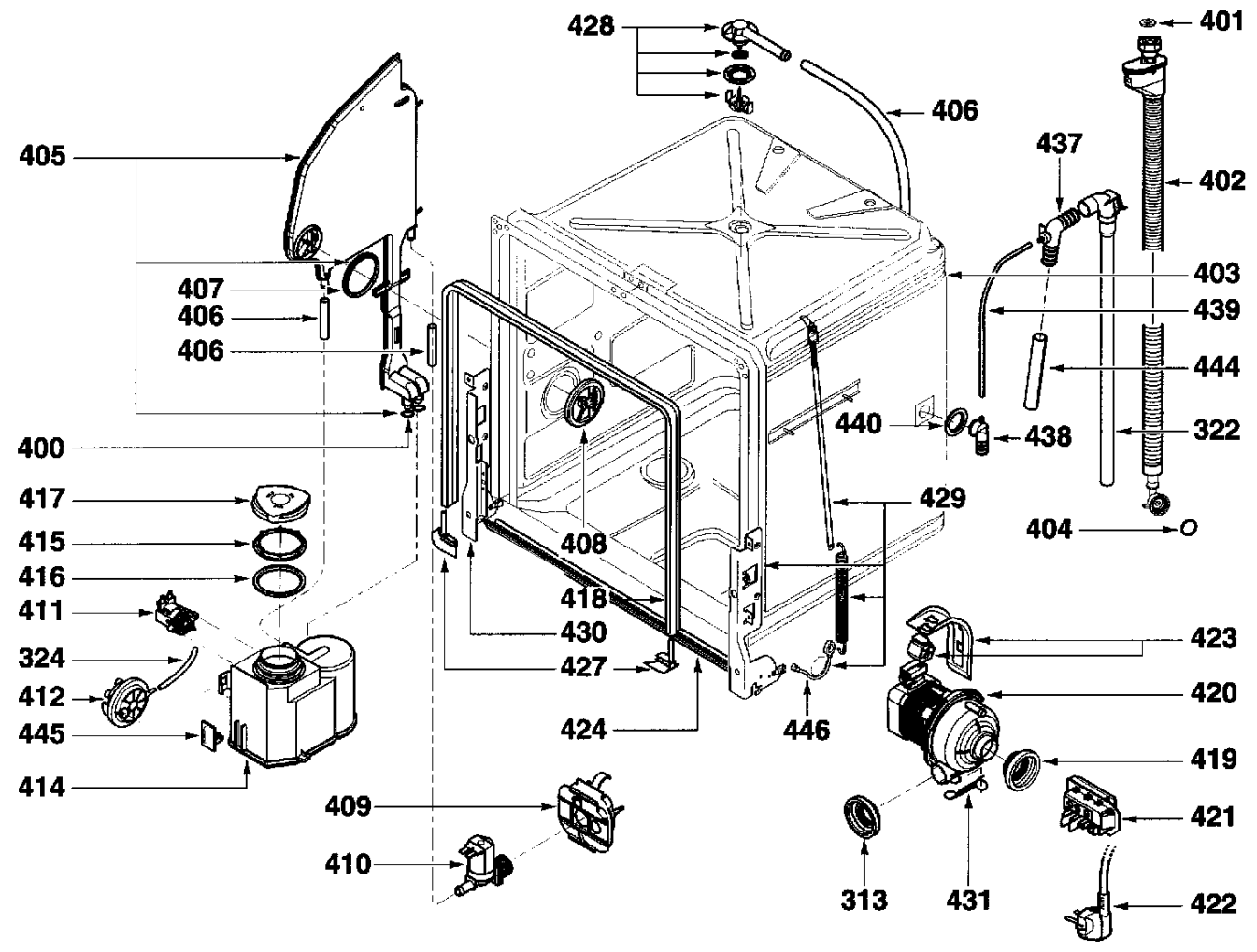
428
401
406
405
437
402
407
403
406
439
406
444
400
440
438
322
417
429
415
408
404
416
411
418
430
423
324
427
420
412
445
424
446
419
414
409
421
410
313
431
422

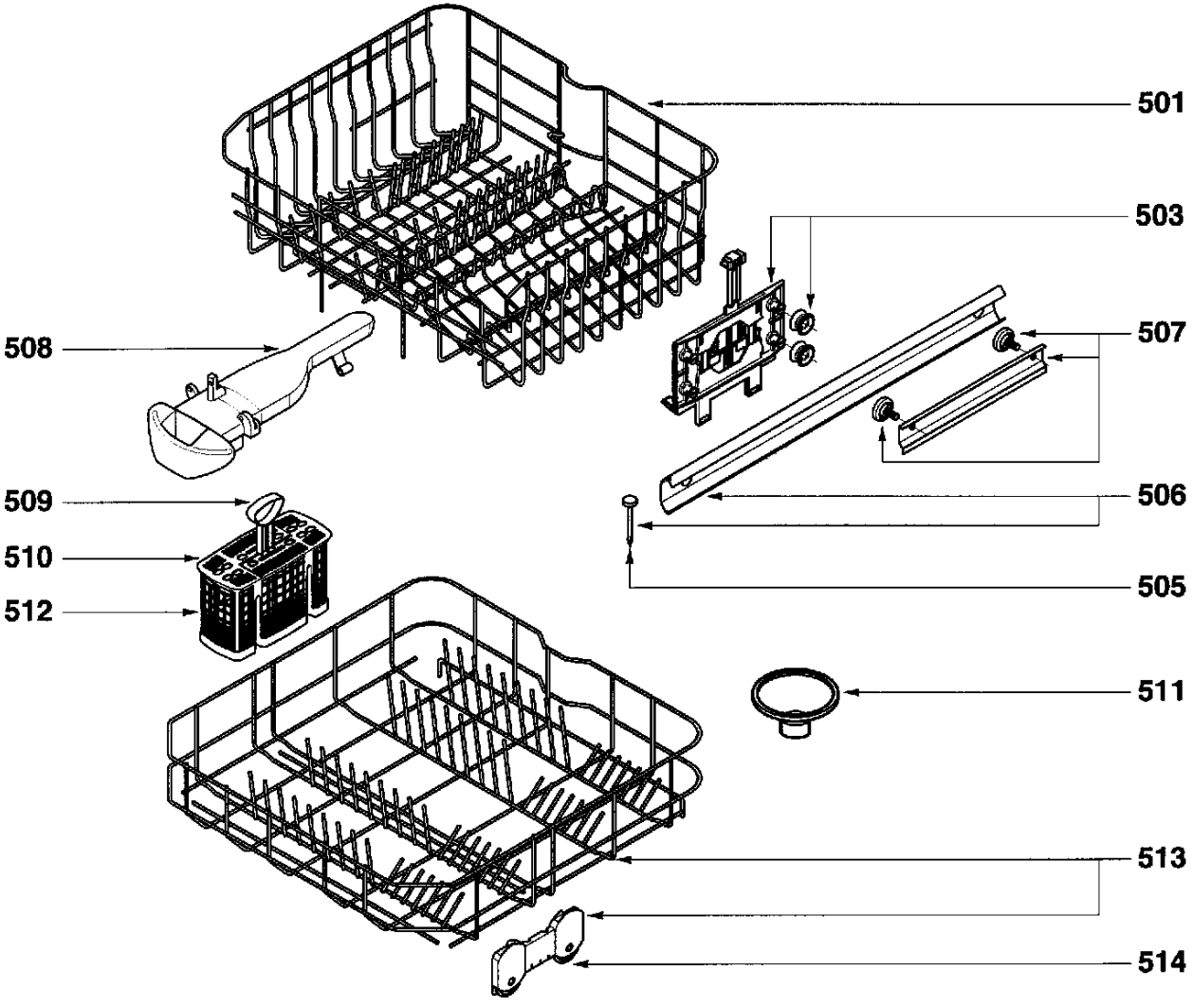
501
503
507
508
506
509
510
505
512
511
513
514